M600 SERIES（公共工事）標準型建具用ドアクローザ

M612・M613　標準取付型ストップなし／M612S・M613S　標準取付型ストップ付

ストップなし ストップ付	B	C	D	E	F	G	H	I
M612 M612S	120	220	45	195	75	190	225	15
M613 M613S	120	220	45	195	75	190	245	35

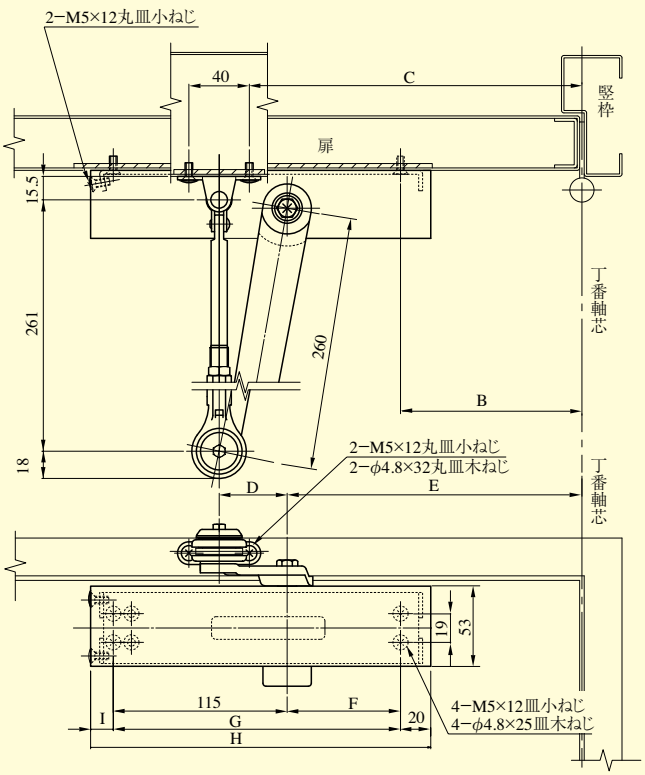

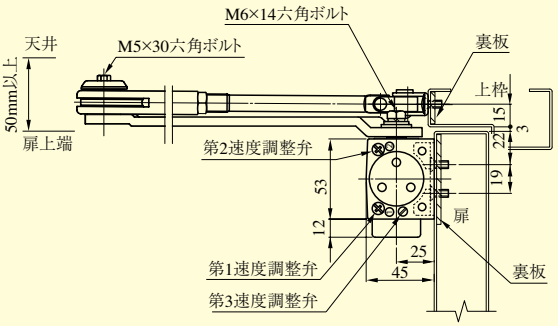

※本図はストップ付を示す。

M612P・M613P　パラレル取付型ストップなし／M612PS・M613PS　パラレル取付型ストップ付

ストップなし ストップ付	B	C	D	F	G	H	I	J
M612P M612PS	120	128	67	115	190	225	15	280
M613P M613PS	120	128	67	115	190	245	35	280

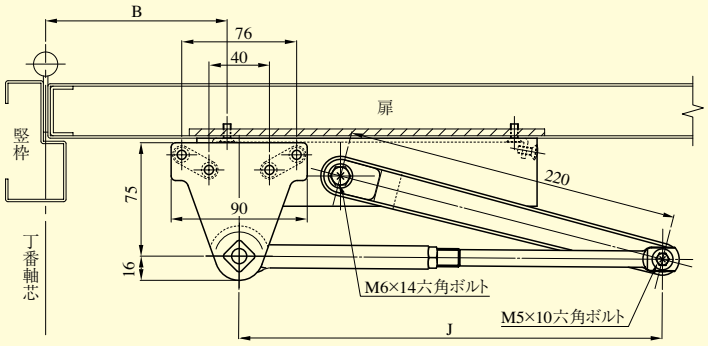

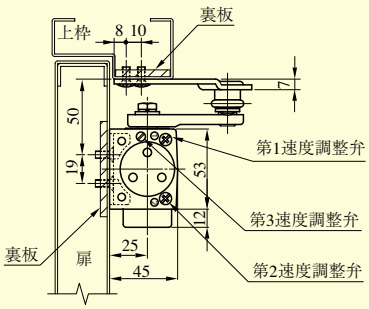

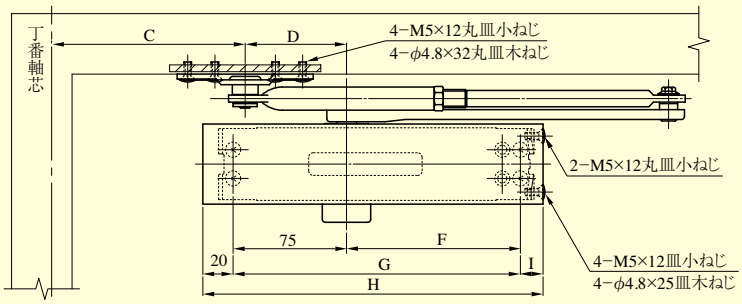

※本図はストップなしを示す。